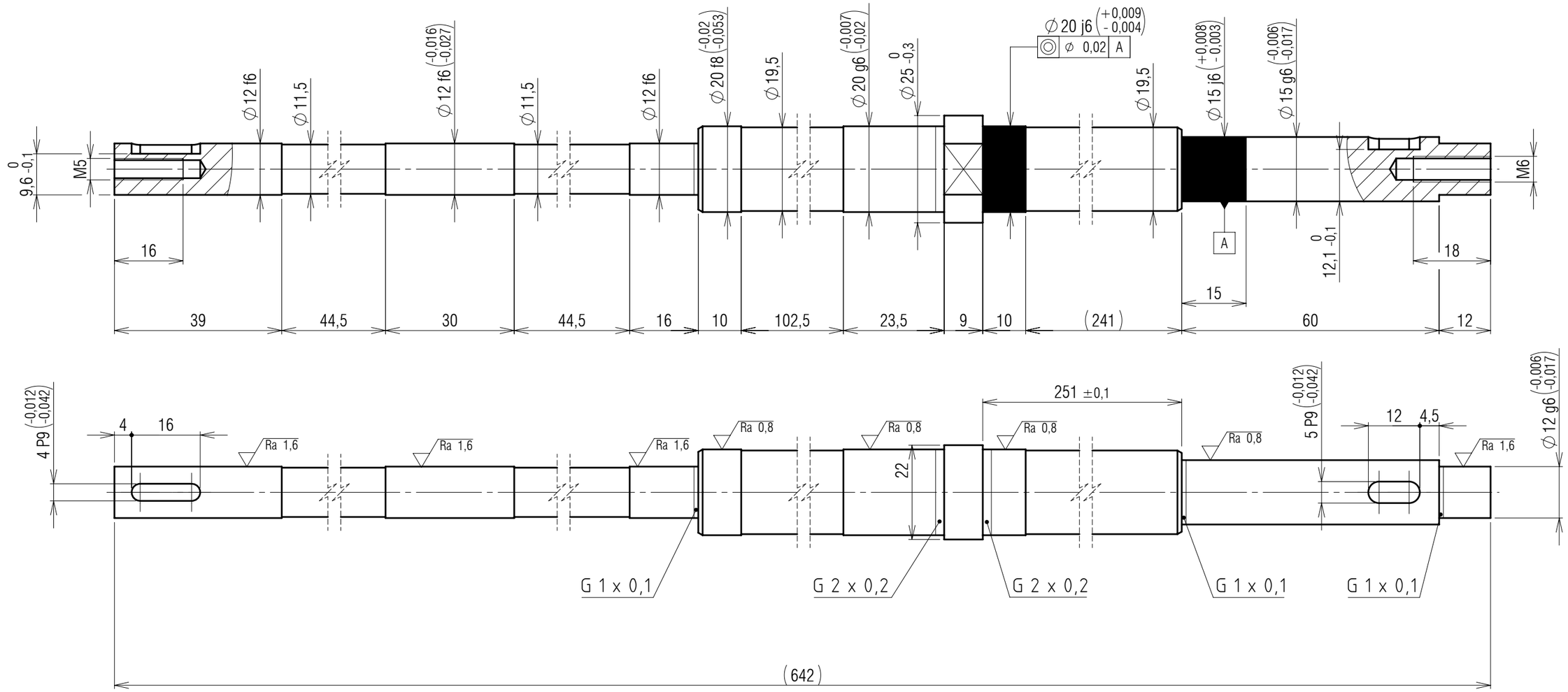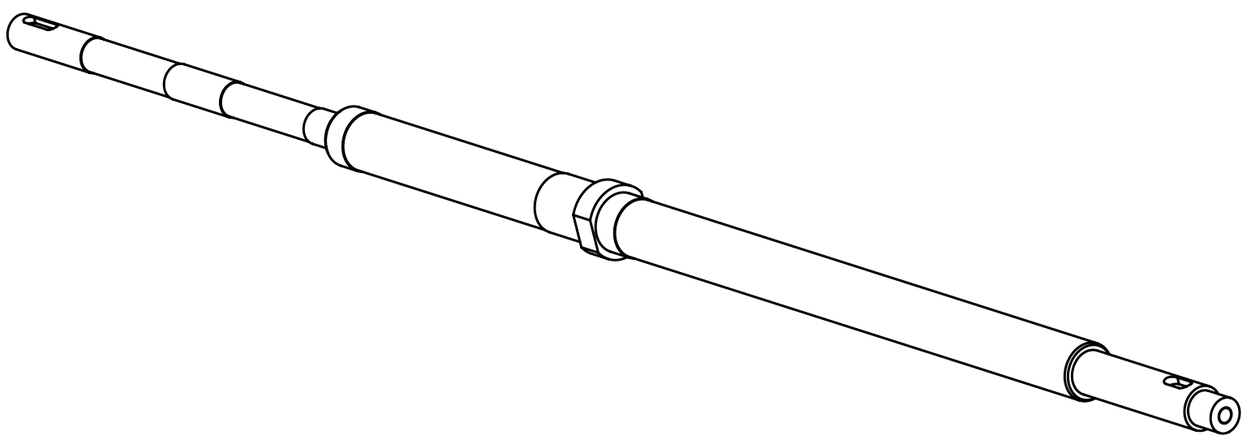
⌀12 f6
⌀11,5
⌀12 f6 (-0,016 / -0,027)
⌀11,5
⌀12 f6
⌀20 f8 (-0,02 / -0,053)
⌀19,5
⌀20 g6 (-0,007 / -0,02)
⌀25 0 / -0,3
⌀20 j6 (+0,009 / -0,004)
⌀ 0,02 A
⌀19,5
⌀15 j6 (+0,008 / -0,003)
⌀15 g6 (-0,006 / -0,017)
9,6 0 / -0,1
M5
M6
A
12,1 0 / -0,1
16
18
15
39
44,5
30
44,5
16
10
102,5
23,5
9
10
(241)
60
12
4 P9 (-0,012 / -0,042)
4
16
Ra 1,6
Ra 1,6
Ra 1,6
Ra 0,8
Ra 0,8
Ra 0,8
Ra 0,8
Ra 1,6
251 ±0,1
22
5 P9 (-0,012 / -0,042)
12
4,5
⌀12 g6 (-0,006 / -0,017)
G 1 x 0,1
G 2 x 0,2
G 2 x 0,2
G 1 x 0,1
G 1 x 0,1
(642)